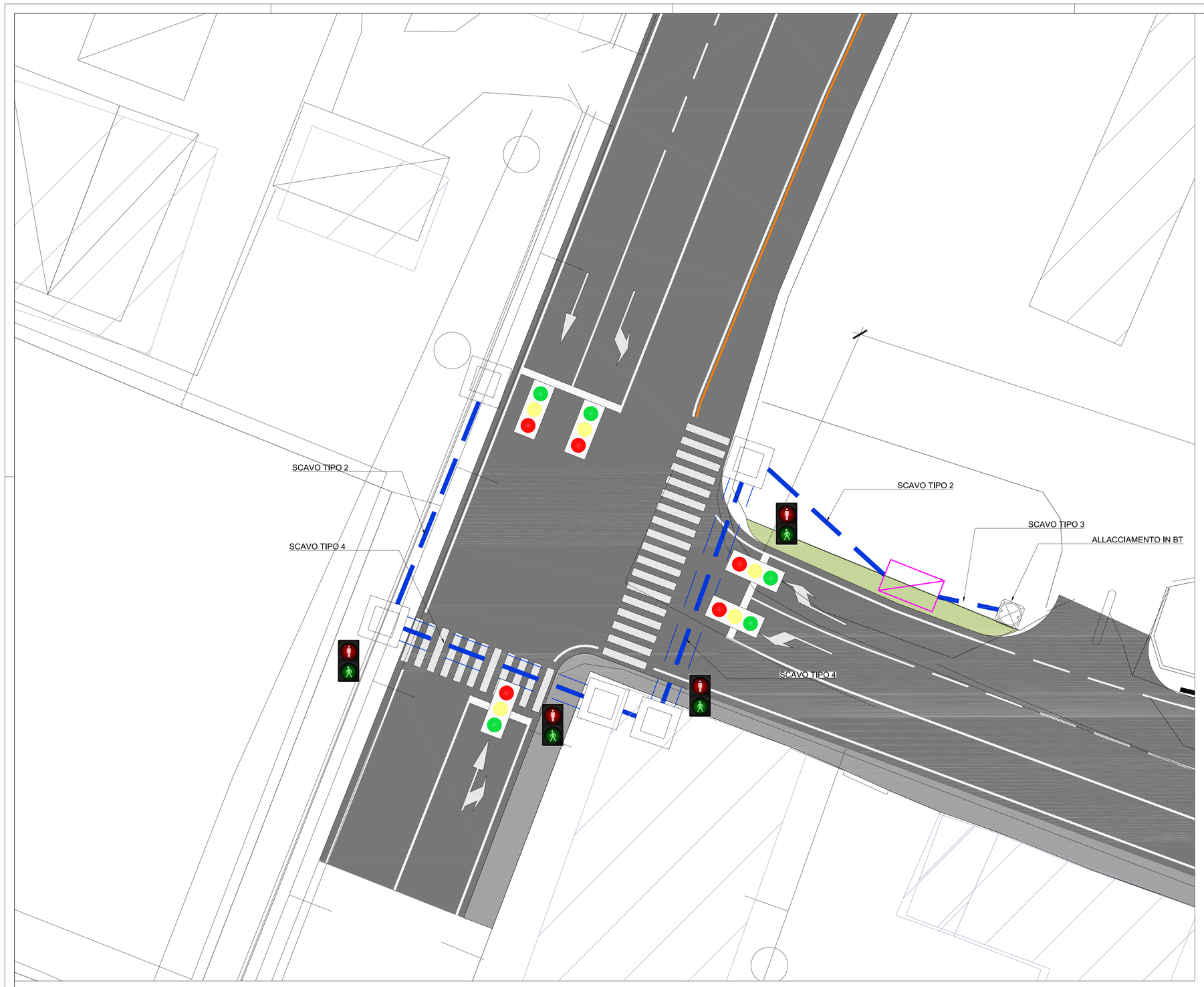

PARTICOLARE ARMADIO
CENTRALINA SEMAFORICA:

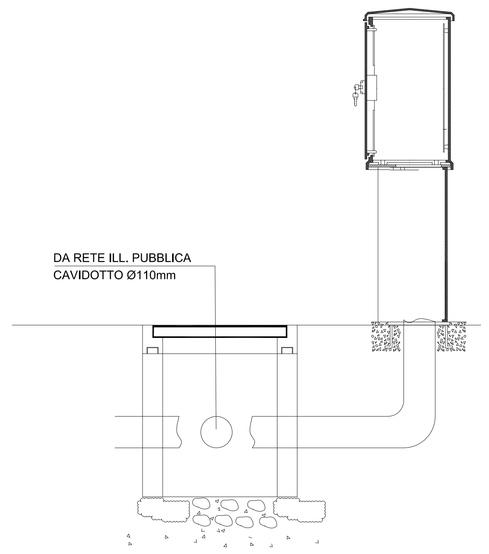

PIANTA POZZETTO I.P.

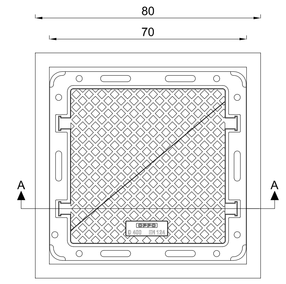

PIANTA POZZETTO B.T.

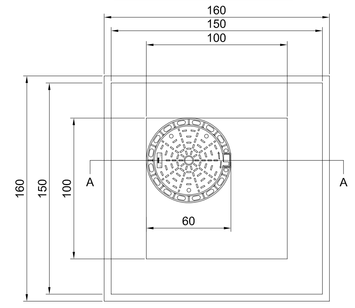

SEZ. A-A
POZZETTO I.P.

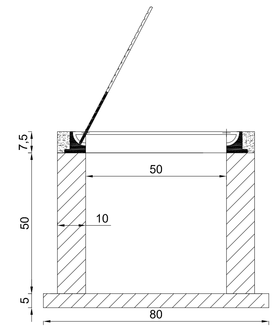

SEZ. A-A
POZZETTO B.T.

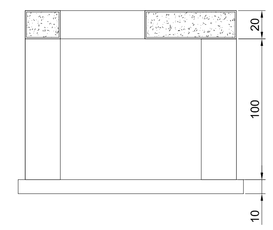

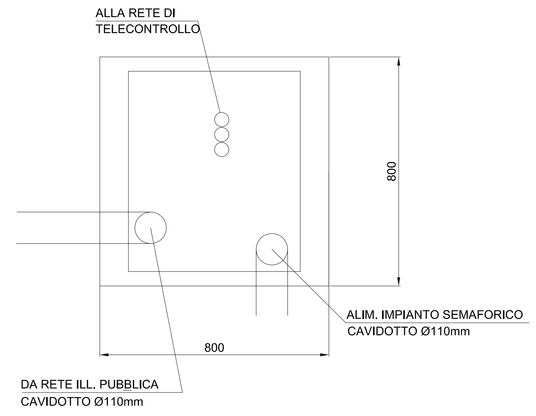

LEGENDA

- NUOVO CAVIDOTTO PER I.P (vedere sezioni di scavo)
- NUOVO CAVIDOTTO PER I.P ATTRAVERSAMENTO STRADALE(vedere sezioni di scavo)
- POZZETTO DI TRANSITO IN CALCESTRUZZO DIM INTERNE 500x500x500 mm COMPLETO DI CHIUSINO CARRABILE IN GHISA
- POZZETTO DI BASSA TENSIONE IN CLS 100x100x100cm CON SOLAIO CARRABILE E FORO 60x60cm E CHIUSINO IN GHISA 60x60cm D400
- PREDISPOSIZIONE CENTRALINA DI CONTROLLO IMPIANTO SEMAFORICO
- LANTERNA SEMAFORICA CON TRE LAMPADE A LED, CON LENTE ROSSA Ø300mm E LENTI GIALLA E VERDE Ø200mm
- LANTERNA SEMAFORICA PEDONALE CON N°2 LAMPADE A LED CON LENTI ROSSA E VERDE Ø200mm

SCHEMA TIPICO IMPIANTO SEMAFORICO

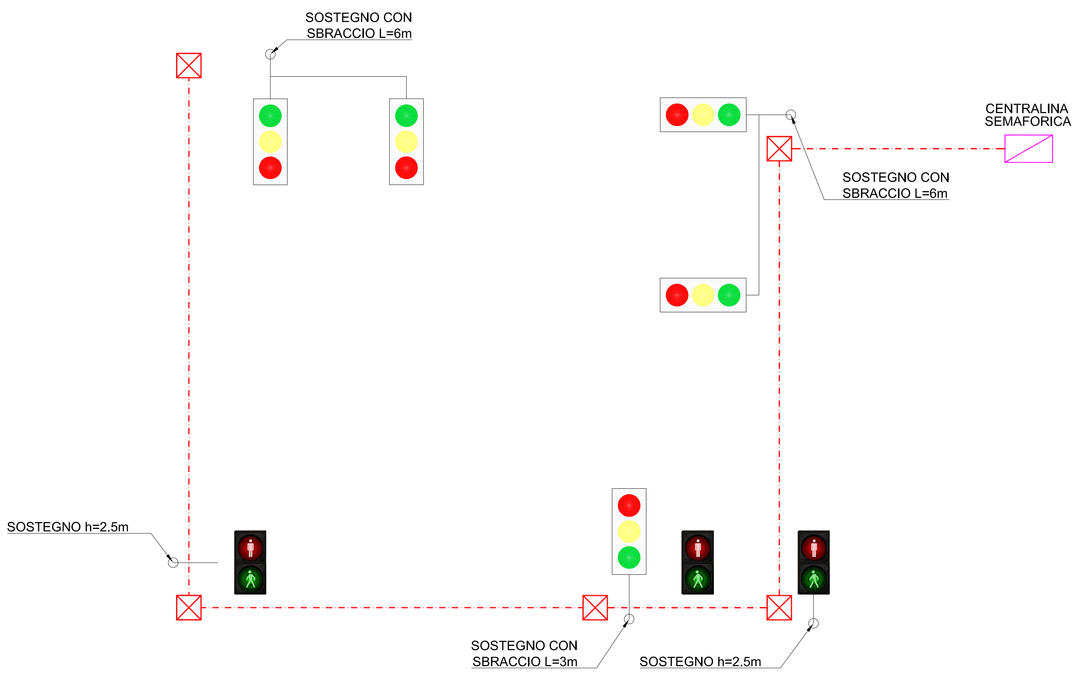

PARTICOLARE PALO SEMAFORICO

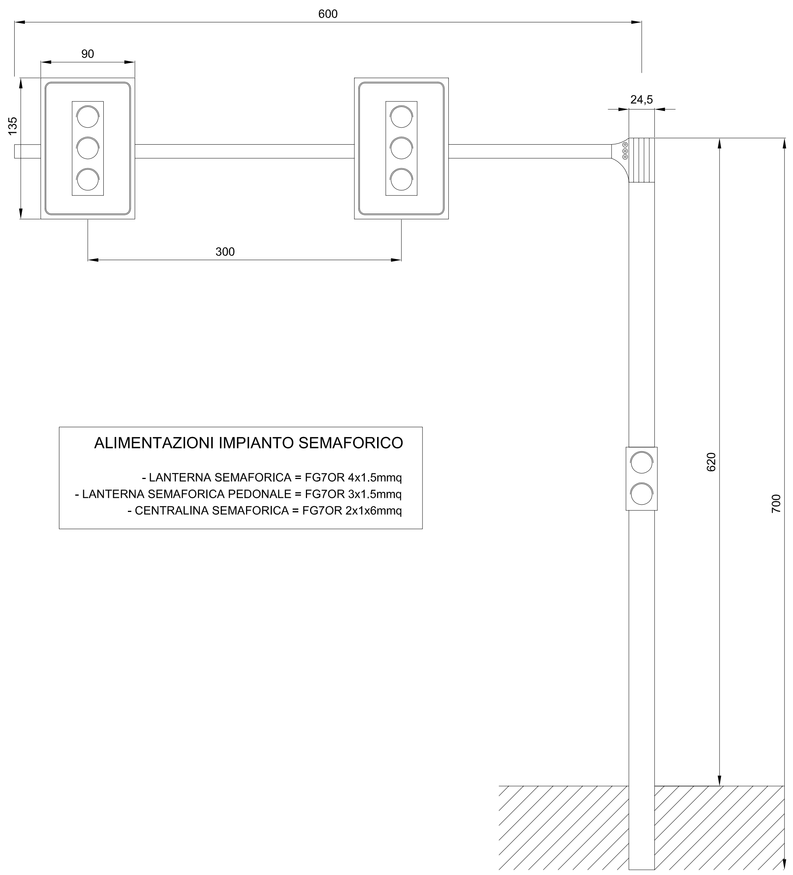

ALIMENTAZIONI IMPIANTO SEMAFORICO

- LANTERNA SEMAFORICA = FG7OR 4x1.5mmq
- LANTERNA SEMAFORICA PEDONALE = FG7OR 3x1.5mmq
- CENTRALINA SEMAFORICA = FG7OR 2x1x6mmq

PARTICOLARE SEZIONE DI SCAVO
IN BANCHINA (I.P.)
TIPO 2

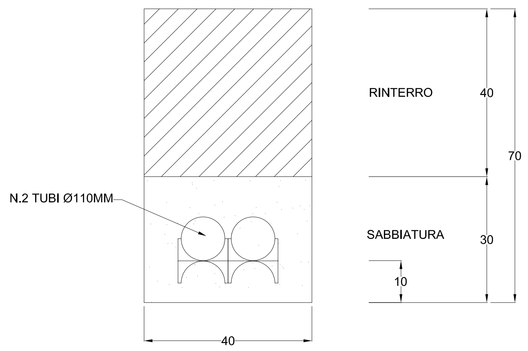

PARTICOLARE SEZIONE DI SCAVO
IN TRATTO ASFALTATO (I.P.)
TIPO 4

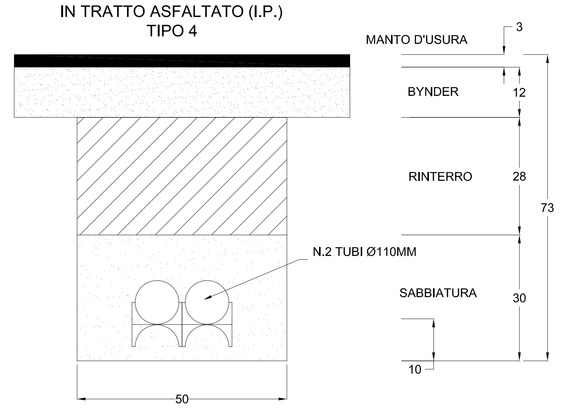

COMUNE DI VERONA

SVINCOLO DI VIA VIGASIO SULLA TANGENZIALE SUD DI VERONA
PROGETTO DEFINITIVO

N° ELABORATO :	OGGETTO:	SCALA:
IM-PP.08	PLANIMETRIA DI PROGETTO - SVINCOLO VIGASIO SUD Impianto semaforico intersezione via Vigasio e via Mezzacampagna	1:125

PROGETTISTA VIABILITA' :
infratec CONSULTING ENGINEERING S.R.L.
via Camuzzoni, 1 - VERONA tel 045 8101737 fax 045 8102502
DIRETTORE TECNICO :
Ing. Maurizio Fabbiani
PROGETTISTA RETI TECNOLOGICHE :
in.tec TECNOLOGIE INTEGRATE
via Cerduno, 16a - CAMPAGNOLA DI ZEVIO (VR)
P.I. Stefano Maggiotto

COMUNE DI VERONA
AREA GESTIONE DEL TERRITORIO
COORDINAMENTO MOBILITA' E TRAFFICO
Il Dirigente: Ing. Giorgio Zanoni

REV.	DATA	DESCRIZIONE	REDATTO	CONTROLLATO	APPROVATO
C					
B					
A					
0	12.06.2014	EMISSIONE FINALE	Avesani	p.i. Maggiotto	Committente

IL PRESENTE DOCUMENTO NON PUÒ ESSERE RIPRODOTTO, NÉ UTILIZZATO, DI IMPRESE DIVERSE DA QUELLE PER LE QUALI È STATO PREDISPOSTO SENZA LA PREVENTIVA AUTORIZZAZIONE SCRITTA DEI PROGETTISTI